TC-1401-GRI

V0

CARDAN Empotrable de techo

Descripción

Luminària de techo de uso interior para iluminar hacia abajo.

Fuente de luz orientable. Material estructura: Acero. Acabado estructura: Gris. Garantía: 2 Años.

Acabado
Gris

Material
Acero

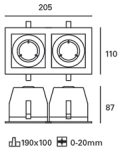

IP23 0,5m 20° 16

100x190

CARACTERÍSTICAS TÉCNICAS

Fuente de luz
Portalamparas: 1 x GU5.3
Potencia (W): MAX 50W
Consumo total (W): Max. 50 W
Medida max. bombilla: 55/50 mm
Cantidad: 1

Fuente de luz
Portalamparas: 1 x GU10
Potencia (W): MAX 50W
Consumo total (W): Max. 50 W
Medida max. bombilla: 55/50 mm
Cantidad: 1

EQUIPO
Equipo necesario NO incluido
Voltaje / Frecuencia:
100-240VAC/50-60Hz

Luminaria
Garantía: 2 Años

Logística
Eficiencia energética: NO BULB
EAN: 8435381429683
Peso neto (Kg): 0.675
Peso en Kg (embalado): 0.835
Box: 220 x 150 x 105
Masterbox: 16

El acabado de la fotografía puede no coincidir con el de la referencia. Para identificar el real ver descripción del acabado.

TC-1401

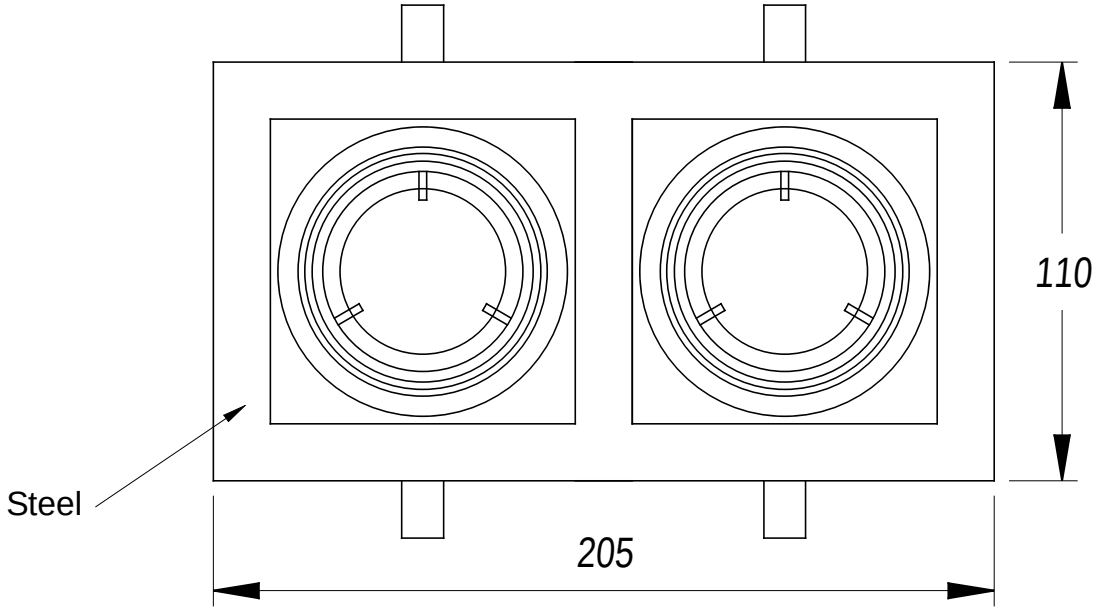

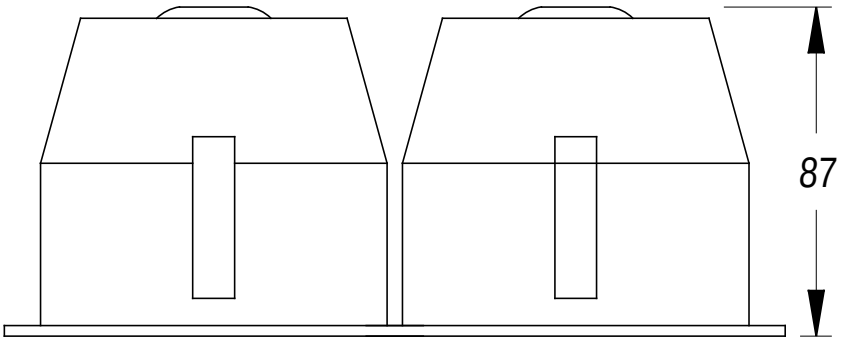

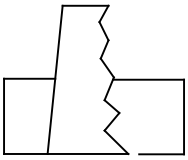

190x100

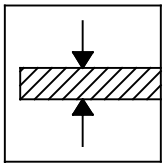

0-20mm

Scale 1:2

02-03-2015

1

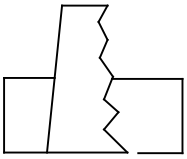

100x100 mm

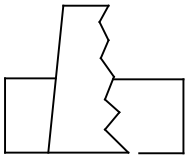

100x190mm

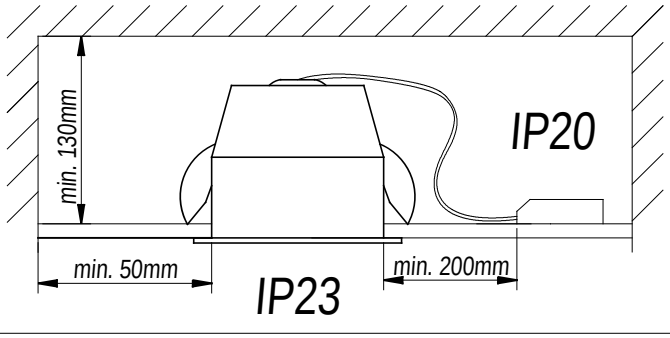

2

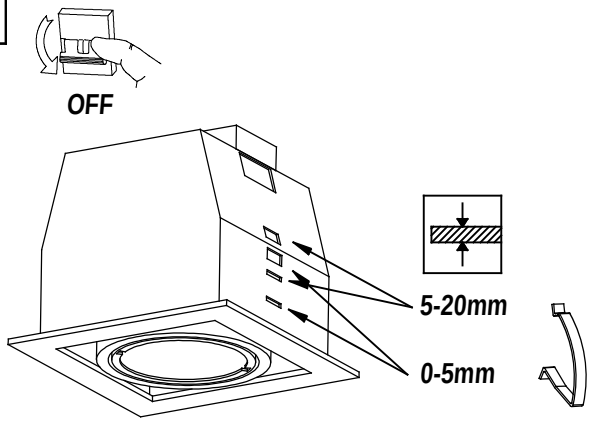

3

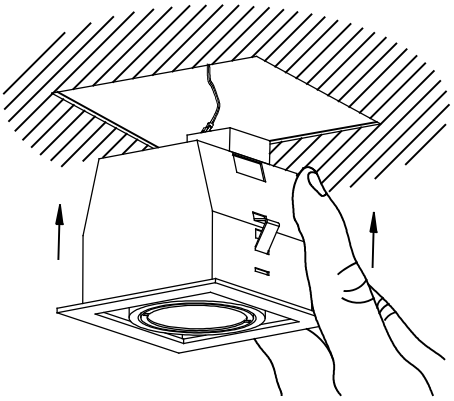

4

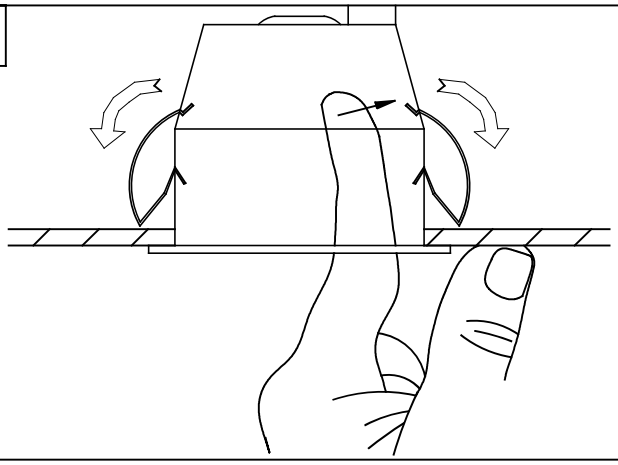

5

GU5.3

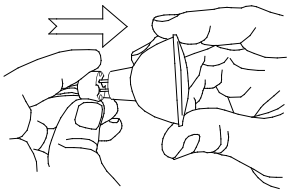

GU10

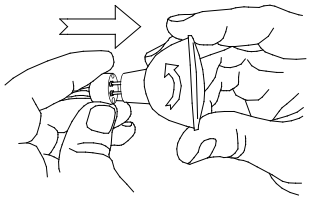

6

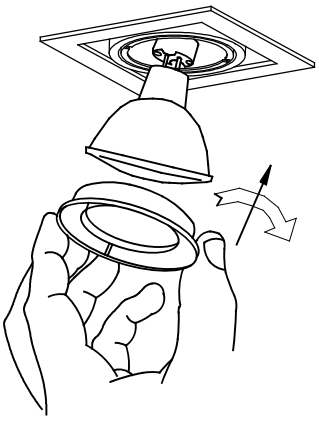

7

ON

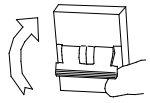

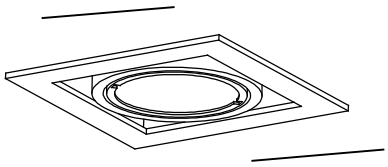

09–11–17